# СПЕЦИАЛЬНАЯ ОСНАСТКА

## Внутренняя расточка

### Модуль DLW-CB:

Модуль для расточки используется для калибровки внутреннего диаметра труб и расточки отверстий до глубины 200 мм, угол регулируется в пределах 0° - 25°.

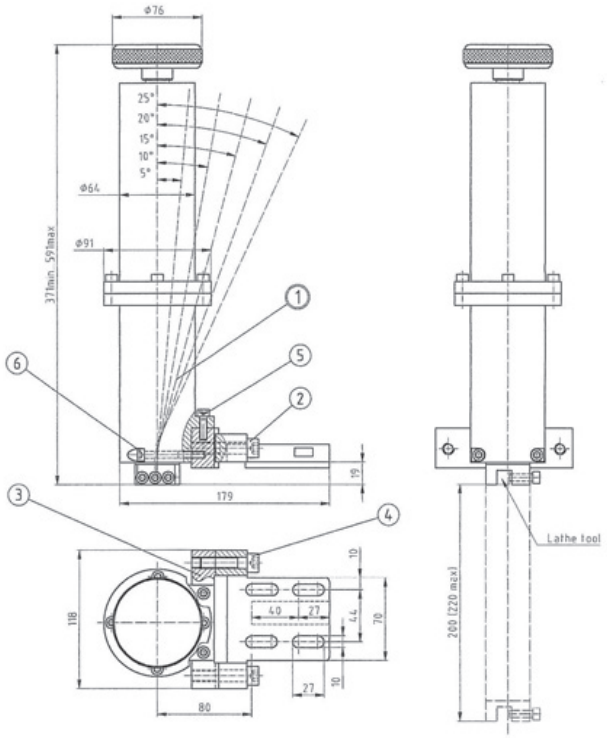


## Обработка фланцев

### Модуль DLW-FF:
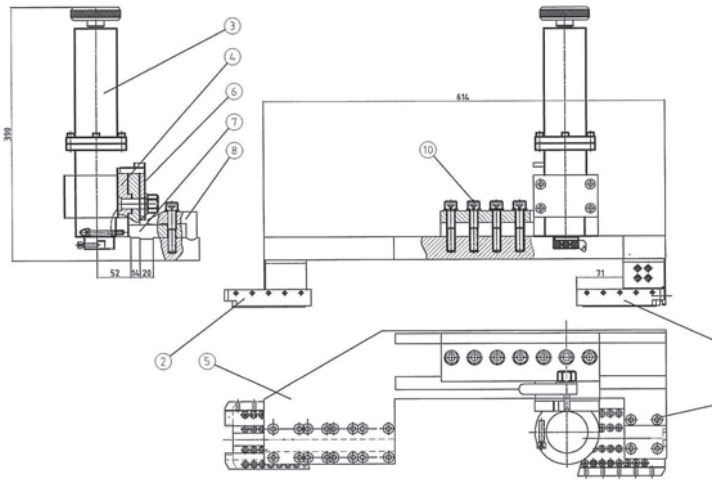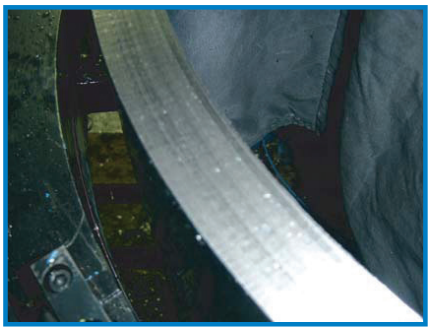
Приспособление для обработки фланцев позволяет выполнять доводку поверхностей фланцев, а также проточку уплотнительных пазов. Приспособление предлагается с автоматическим механизмом подачи.